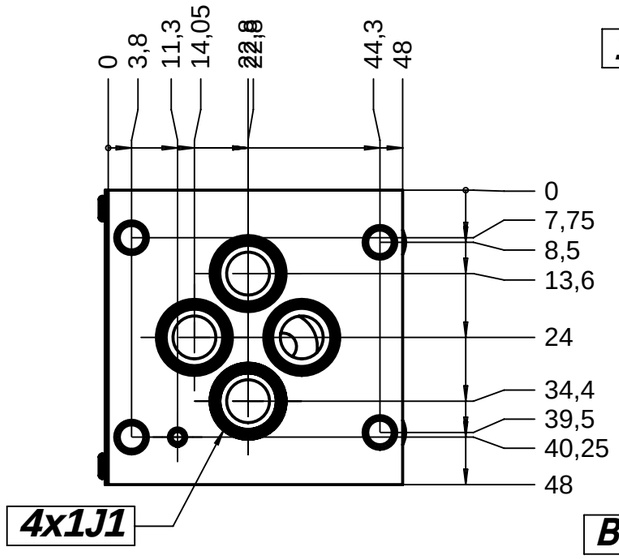


**ISO 6263-03-03-0-97**

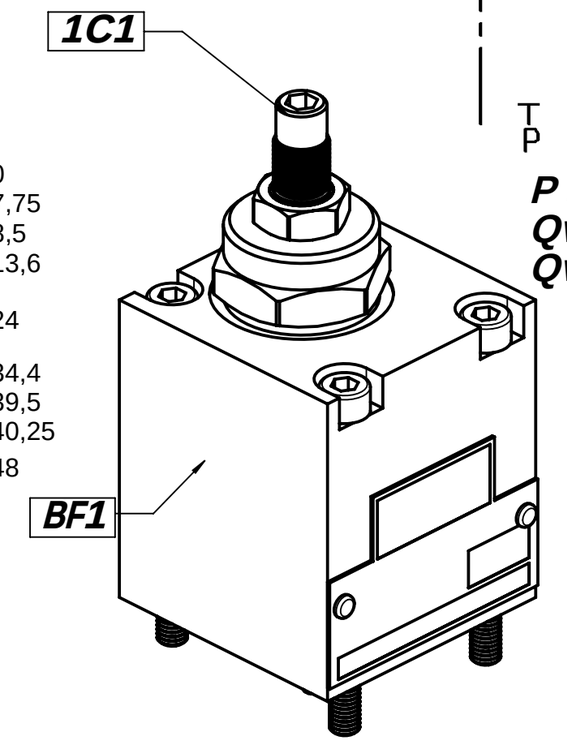


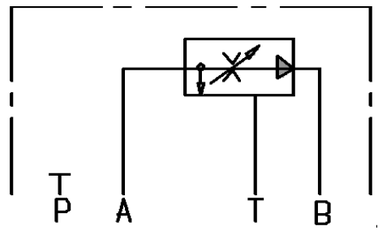


***P max 240 bar***
***Qv en A: 30 l/mn***
***Qv en B: 0 ¨ 25 l/mn***

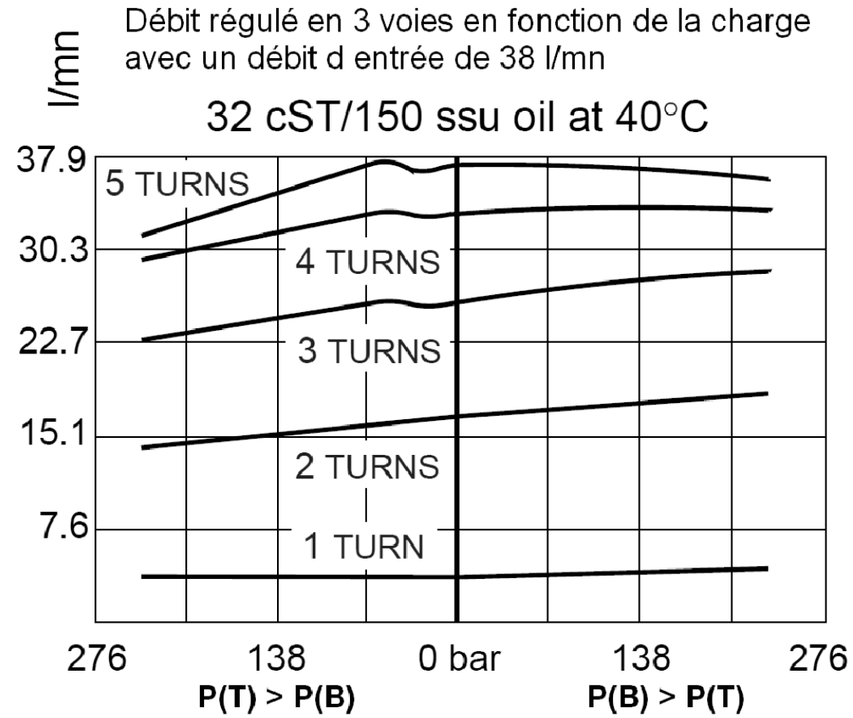


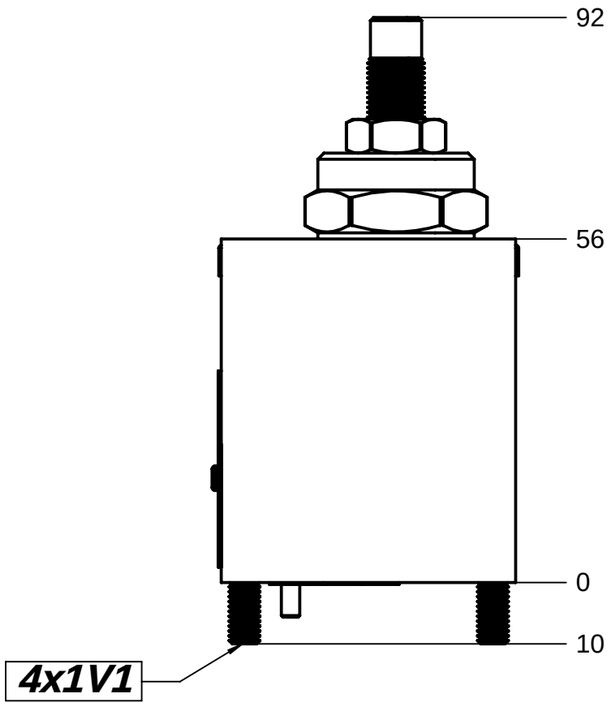


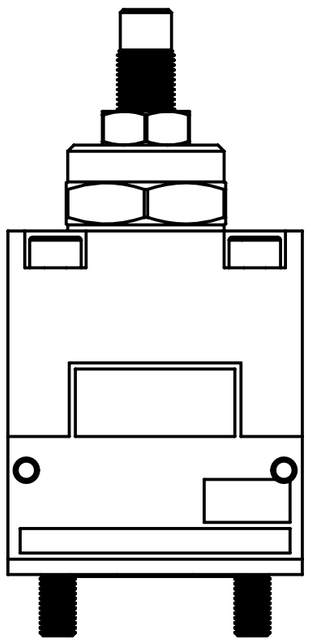

Ce sch®ma n®cessite une huile conforme aux caract®ristiques suivantes :

| | |
|---|---|
| Classe (ISO 4406) | 18/16/13 |
| Fluide | Huile min®rale |
| Temp®rature | -10ÁC ¨ +70ÁC |

| REP. | NB. | DESIGNATION | REP.CAV. | Cs cartouche (Nm) |
|---|---|---|---|---|
| BF1 | 1 | BLOC D'ENTREE | | |
| 1C1 | 1 | FR10-39A-0-N | 1 | 34 |
| 1V1 | 4 | CHc M5x60 | | |
| 1J1 | 4 | JOINT CARRE 1722504 | | |

| Indices | Dates | Modifications | V®rification | NÁdisquette | Visa |
|---|---|---|---|---|---|

Cotes sans tol®rances : Ñ0.1
Angles sans tolerances : Ñ1Á

Le pr°sent document est la propri±t° exclusive de FP HYDRAULIQUE .
Il ne peut ²tre communiqu° © des tiers ni utilis° ou reproduit sans autorisation

| Echelle | NÁdisquette | Dessin® | | V®rification |
|---|---|---|---|---|
| 1 | serveur | le 24/02/10 | par MAX | MAX |

Mati¯re ou origine

Traitement

D®signation ensemble: HDD 4EE14HSZ

D®signation d®tail: ENCOMBREMENT SCHEMA NOMENCLATURE

FP HYDRAULIQUE
BP9 - THYEZ - 74311 CLUSES CEDEX
T±l. : 04 50 34 57 77 - Fax. : 04 50 34 04 20

Indice A B C D E F G H J

NÁ 3301000

K L M N P Q R S T U V W